Smile Mini - Doppelturmanlage LISA (PH 60cm) - SM156

Sicherheitsfreiraum

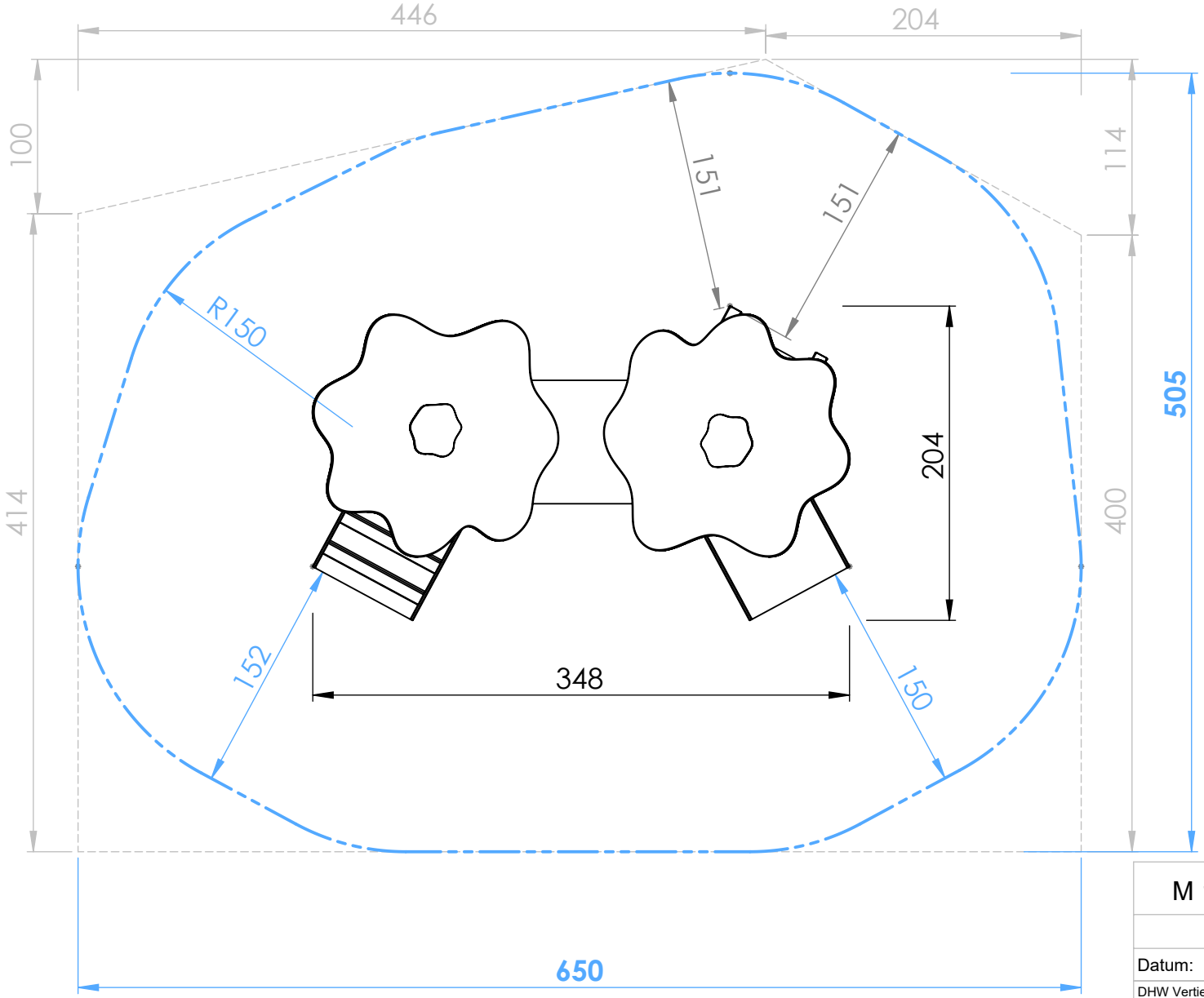

Sicherheitsfreiraum:
505 x 650 cm

M 1:100

M 1:40	Smile Mini **Doppelturmanlage Lisa** SM156
Datum:	
DHW Vertiebs-GmbH Erlaaer Straße 19 A-1230 Wien Tel.: 01/997 10 17 info@freispiel.net www.freispiel.net	FREISPIEL®

Smile Mini - Doppelturmanlage LISA (PH 60cm) - SM156

Fundamentplan

Fallschutzmaterial nach EN1177
- Loser Fallschutz mind. Tiefe 30cm
- Synthetischer Fallschutz für Fallhöhe 60cm nach EN1177 geprüft
- Intakte Wiese ausreichend bei mind. Tiefe 20cm

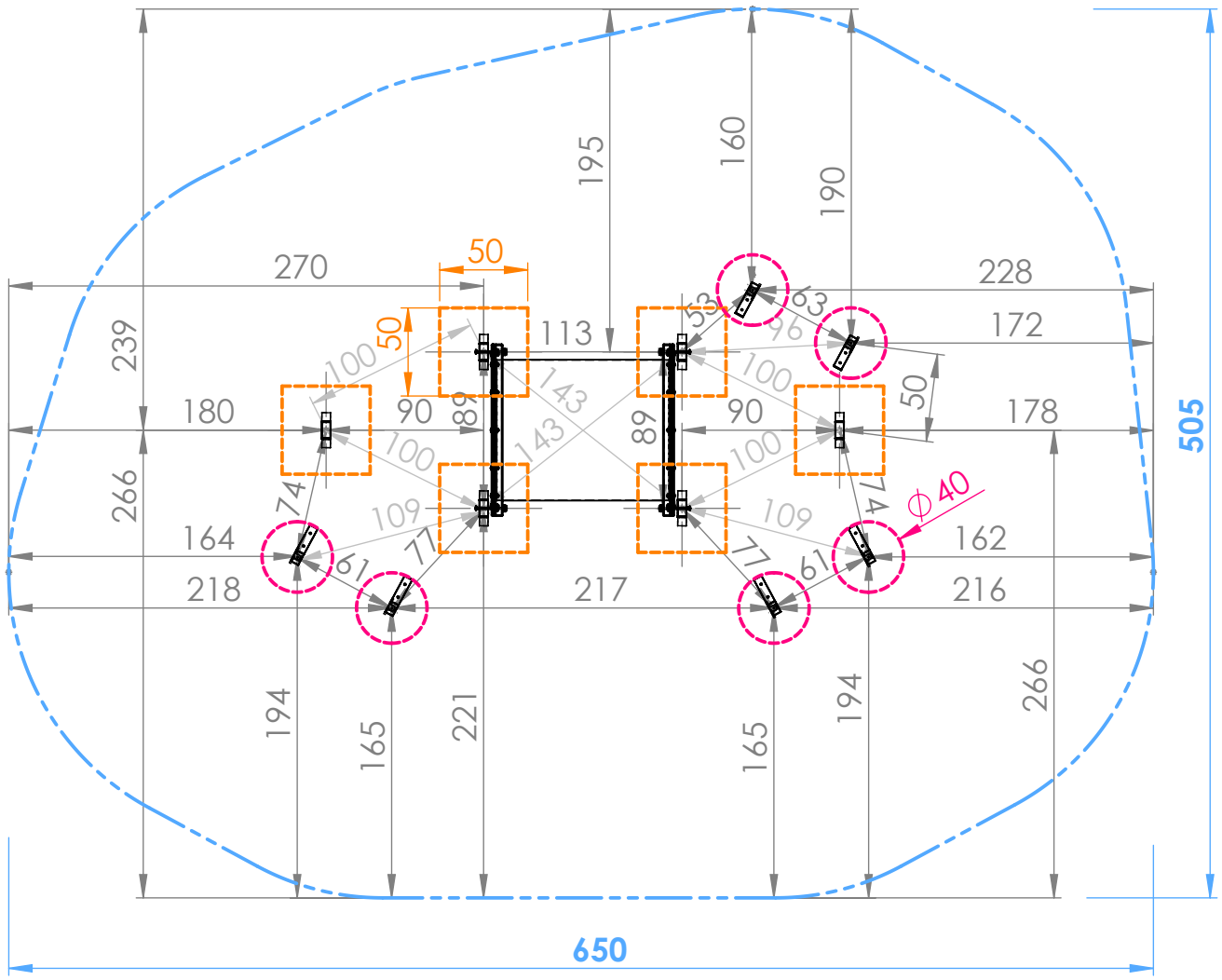

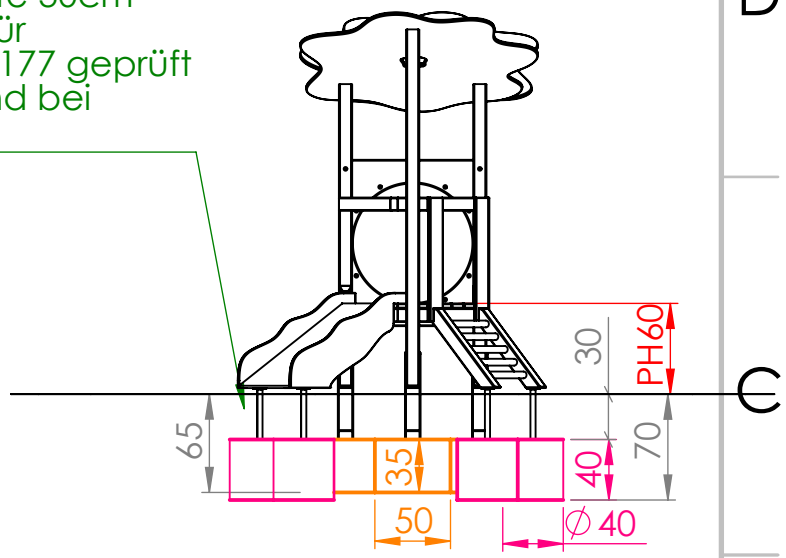

Sicherheitsfreiraum:
505 x 650 cm

Betonfundamente:

6 Stk. 50x50xT35/65cm
6 Stk. Ø40xT40/70cm

Betonqualität:
C16/20 XC1 GK32 II42, 5N C1– erdfeucht

M 1:40	Smile Mini Doppelturmanlage LISA (PH 960cm) - SM156
Datum:	

DHW Vertiebs-GmbH
Erlaaer Straße 19
A-1230 Wien
Tel.: 01/997 10 17
info@freispiel.net
www.freispiel.net

FREISPIEL®