Smile Basic Karussell

Stehkarussell Ø130cm mit Anhaltering - SB222a

Sicherheitsfreiraum & Fundamentplan

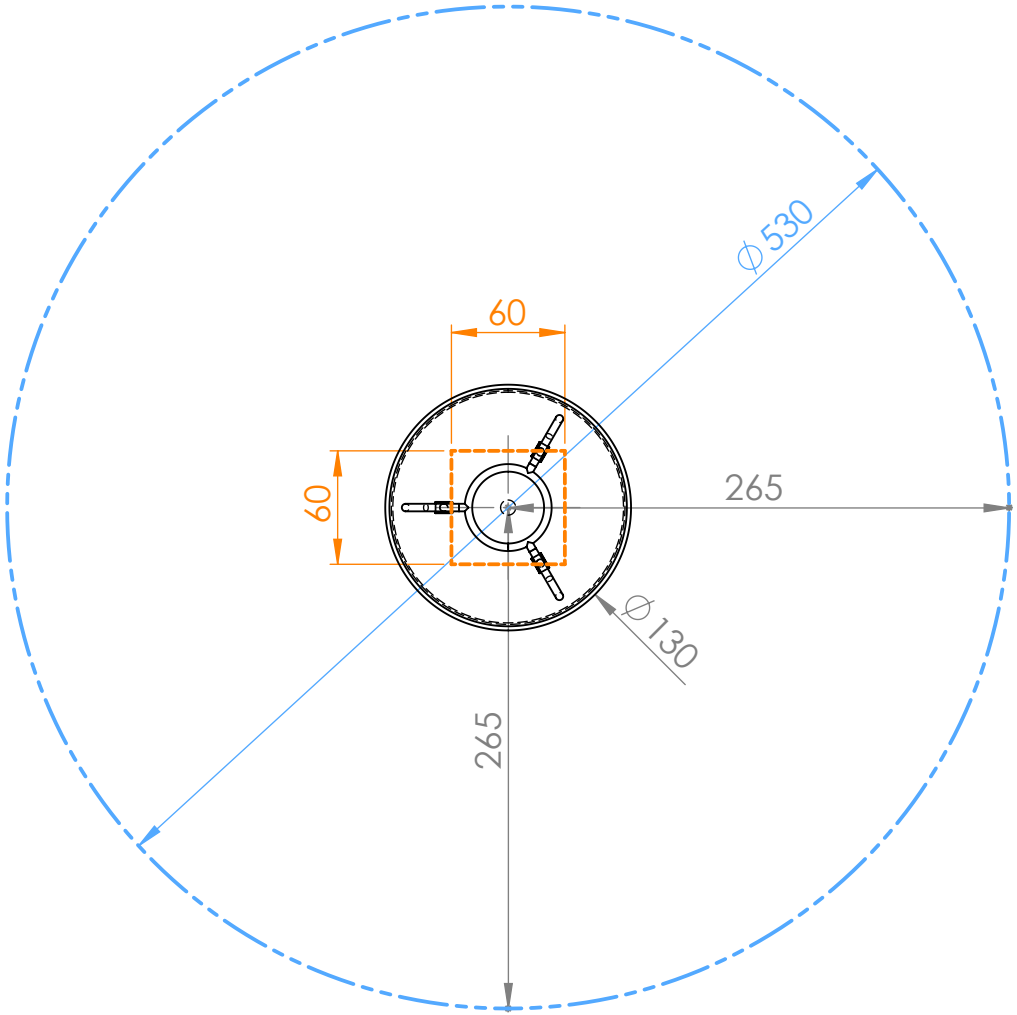

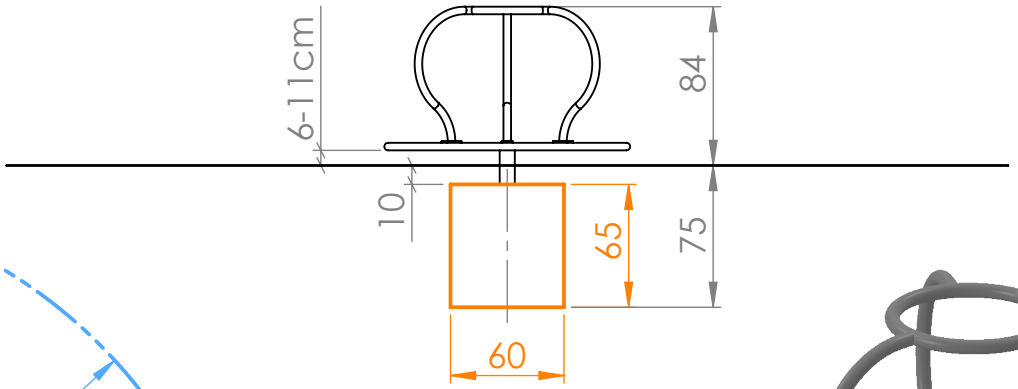

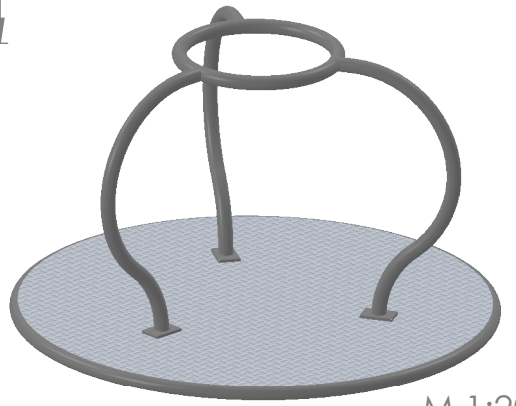

M 1:20

Sicherheitsfreiraum: Ø 530 cm

Betonfundament C16/20

(XC1 GK32 II42, 5N C1– erdfeucht)

M 1:40	Smile Basic Karussell Stehkarussell Ø130cm mit Anhaltering - SB222a
Datum:	
DHW Vertiebs-GmbH Erlaaer Straße 19 A-1230 Wien Tel.: 01/997 10 17 info@freispiel.net www.freispiel.net	FREISPIEL®