Smile Basic Balkenwippe 4 Sitzer - SB201

Sicherheitsfreiraum

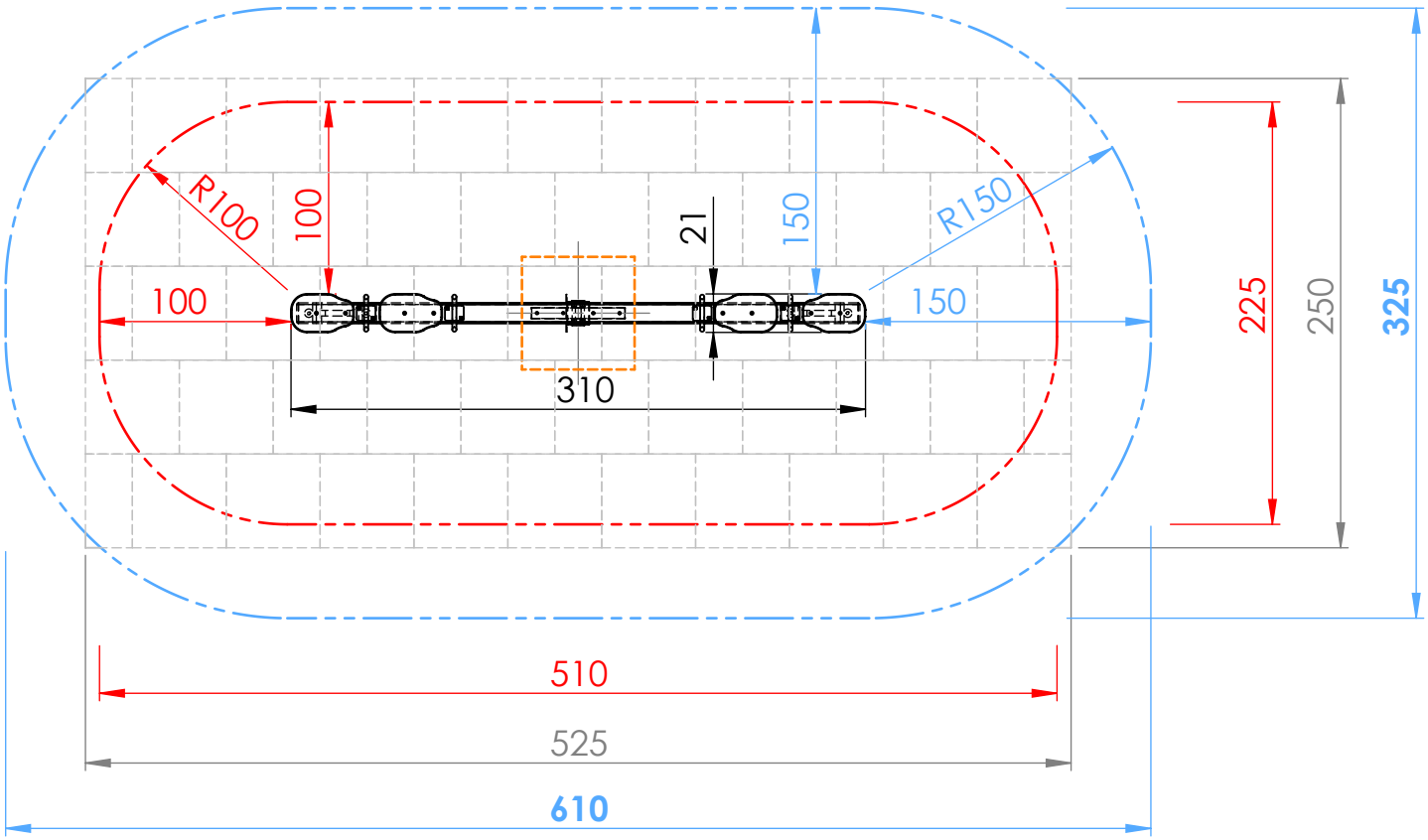

Fallraum: 325x610cm
(=Sicherheitsfreiraum)

Fallschutzplatten: 13,25m²

M 1:40	Smile Basic Balkenwippe 4 Sitzer SB201
Datum:	
DHW Vertiebs-GmbH Erlaaer Straße 19 A-1230 Wien Tel.: 01/997 10 17 info@freispiel.net www.freispiel.net	FREISPIEL®

Smile Basic Balkenwippe 4 Sitzer - SB201

Fundamentplan

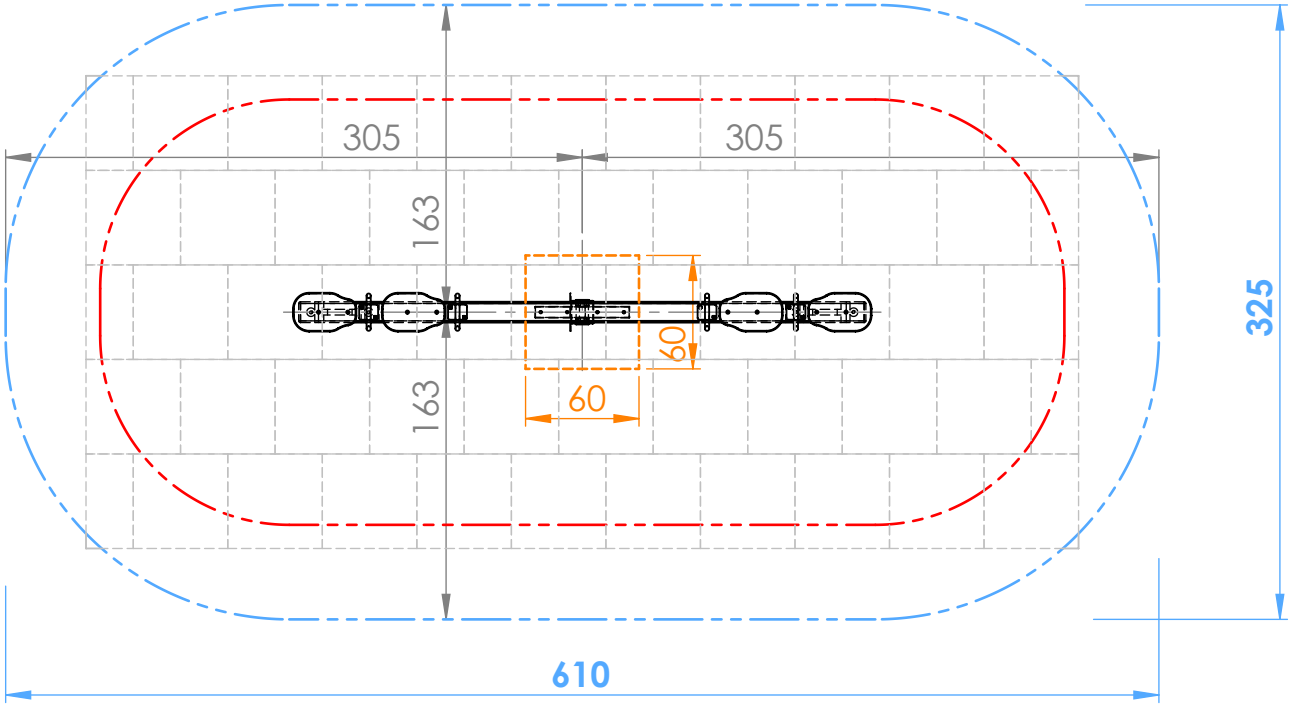

Fallraum: 325x610cm
(=Sicherheitsfreiraum)

Betonfundamente:
1 Stk. 60x60xT35/65cm

Betonqualität:
C16/20 XC1 GK32 II42, 5N C1– erdfeucht

Fallschutzmaterial nach EN1177
- Loser Fallschutz mind. Tiefe 30cm
- Synthetischer Fallschutz für Fallhöhe 100cm nach EN1177 geprüft

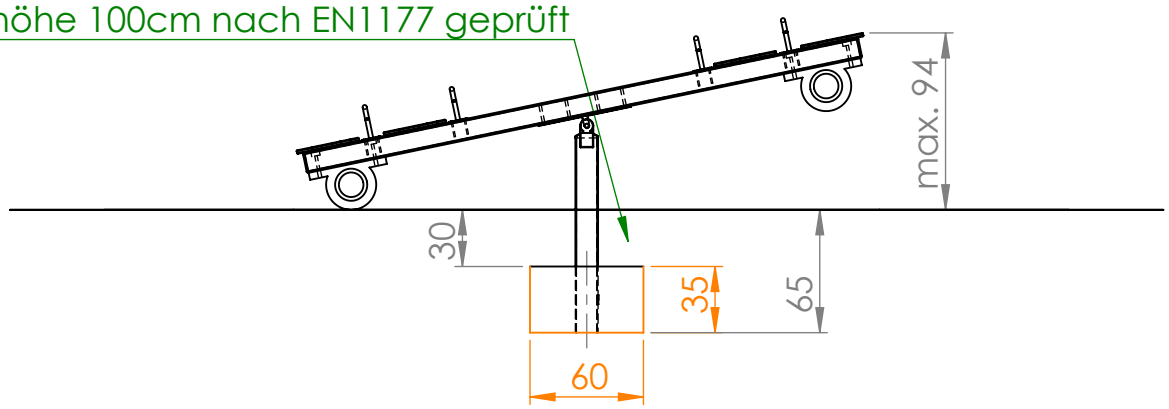

M 1:40	Smile Basic Balkenwippe 4 Sitzer SB201
Datum:	
DHW Vertiebs-GmbH Erlaaer Straße 19 A-1230 Wien Tel.: 01/997 10 17 info@freispiel.net www.freispiel.net	FREISPIEL®