Sandkiste Plus Dimension: 5 x 5 m SB124b

Sicherheitsfreiraum

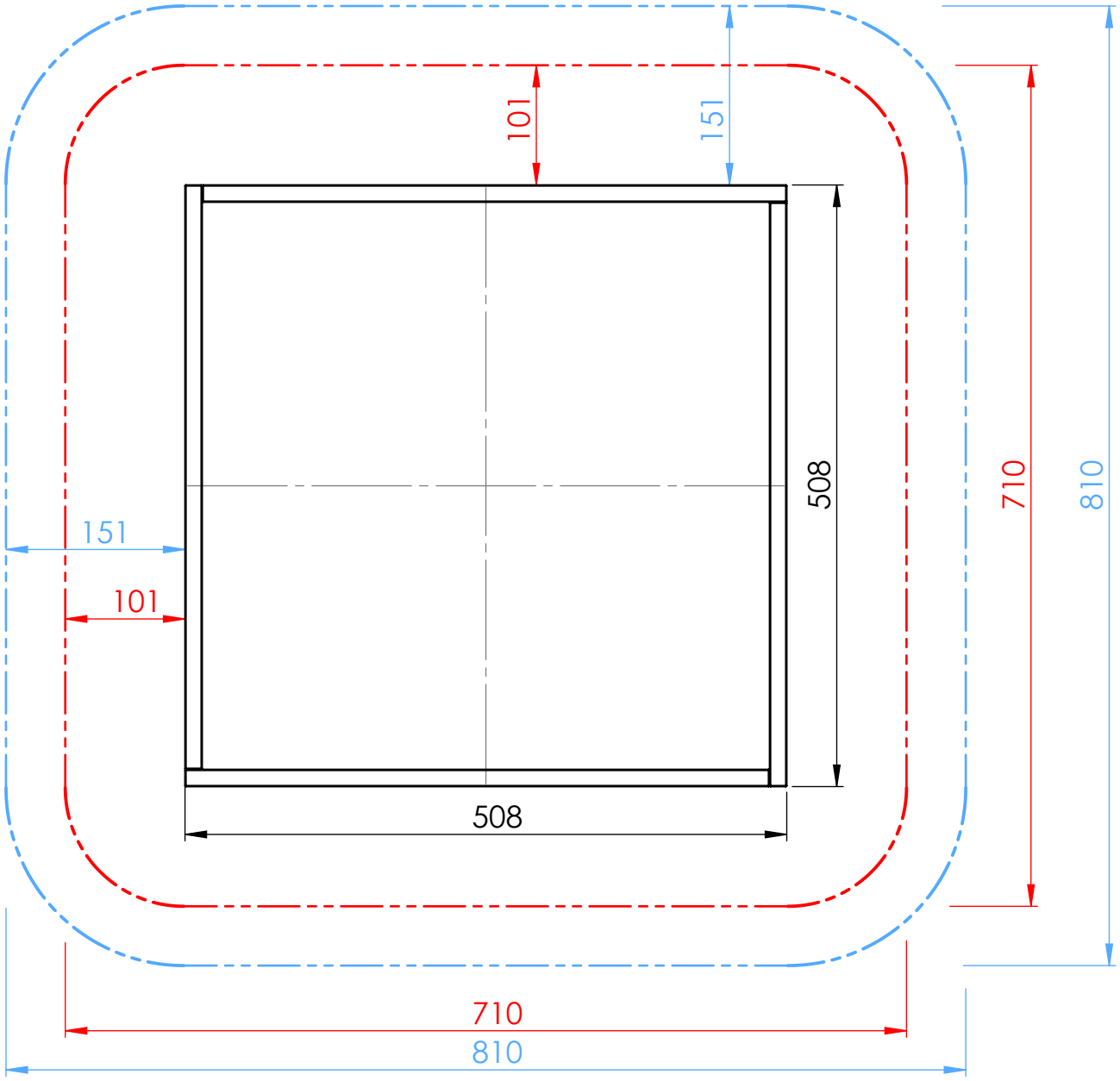

Sicherheitsfreiraum 810x810 cm

Fallraum 710x710 cm

M 1:55	Smile Basic- Sandkiste Plus 5x5m SB124b
Datum:	

DHW Vertiebs-GmbH
Erlaaer Straße 19
A-1230 Wien
Tel.: 01/997 10 17
info@freispiel.net
www.freispiel.net

FREISPIEL®