Sandkiste Plus Dimension: 2 x 2 m SB112b

Sicherheitsfreiraum

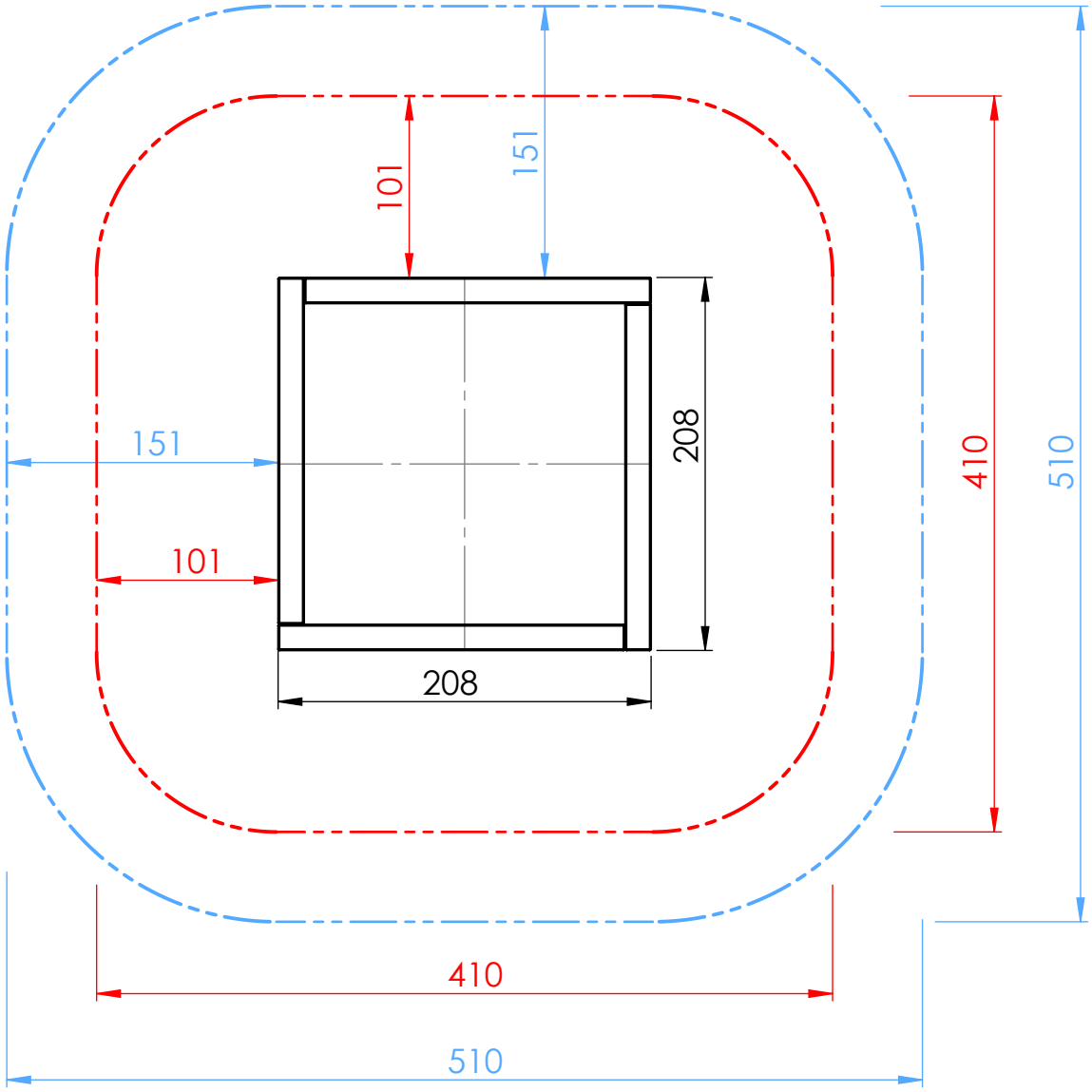

Sicherheitsfreiraum 510x510 cm

Fallraum 410x410 cm

M 1:40	Smile Basic- Sandkiste Plus 2x2m SB112b
Datum:	

DHW Vertiebs-GmbH
Erlaaer Straße 19
A-1230 Wien
Tel.: 01/997 10 17
info@freispiel.net
www.freispiel.net

FREISPIEL®