Robinico Balancier-Krokodil - RO1011

Sicherheitsfreiraum & Fundamentplan

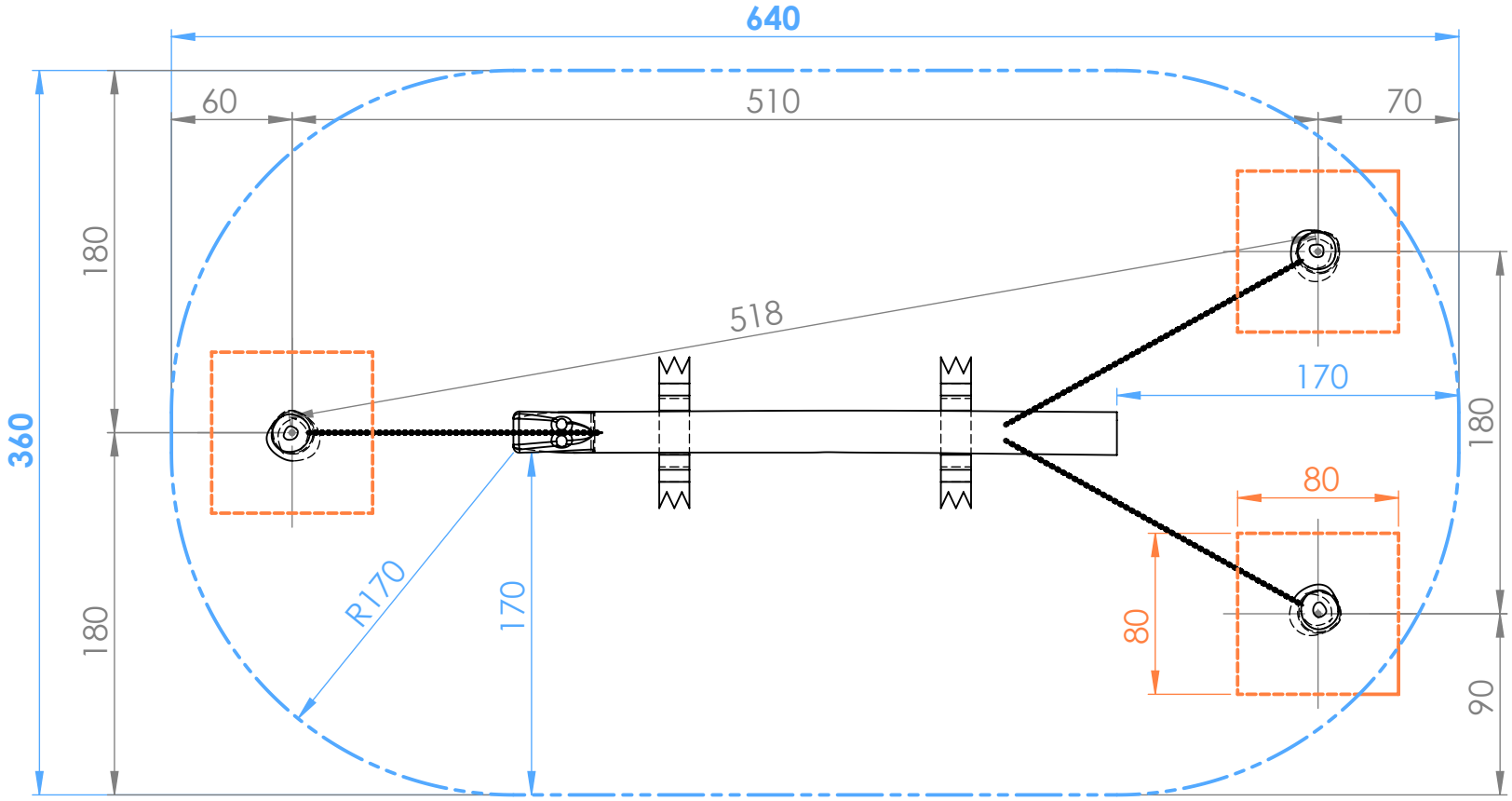

Fallraum: 360x640cm
(=Sicherheitsfreiraum)

Betonfundamente:

3 Stk. 80x80xT80/100cm

Betonqualität:
C16/20 XC1 GK32 II42, 5N C1– erdfeucht

M 1:35	Robinico Balancier-Krokodil RO1011
Datum:	
DHW Vertiebs-GmbH Erlaaer Straße 19 A-1230 Wien Tel.: 01/997 10 17 info@freispiel.net www.freispiel.net	FREISPIEL®

Robinico Balancier-Krokodil - RO1011

Fundamentplan

Fallschutzmaterial nach EN1177
- Loser Fallschutz mind. Tiefe 30cm
- Synthetischer Fallschutz für Fallhöhe 60cm nach EN1177 geprüft
- Intakte Wiese ausreichend bei mind. Tiefe 20cm

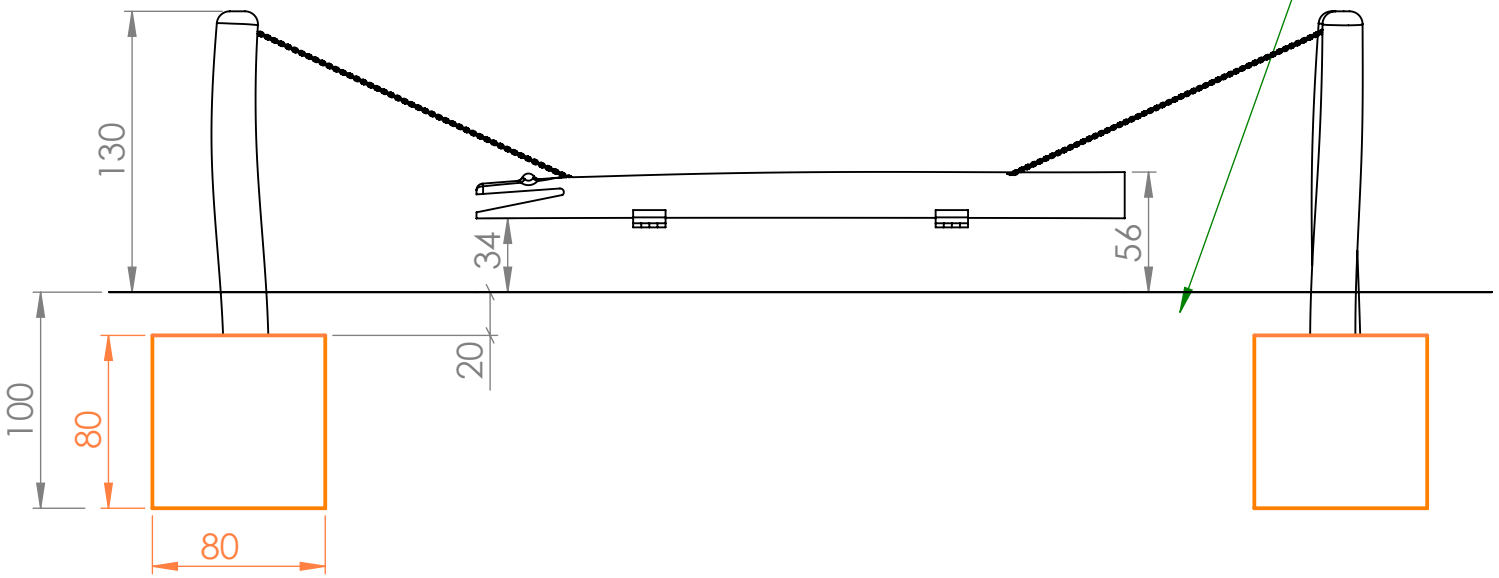

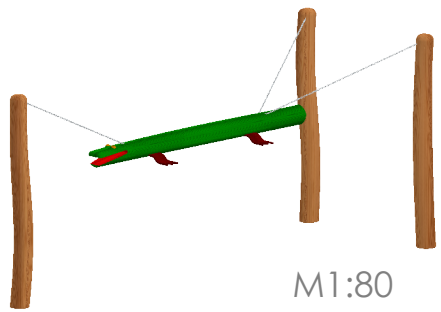

Fallraum: 360x640cm
(=Sicherheitsfreiraum)

Betonfundamente:

3 Stk. 80x80xT80/100cm

Betonqualität:
C16/20 XC1 GK32 II42, 5N C1– erdfeucht

M 1:35	Robinico Balancier-Krokodil RO1011
Datum:	
DHW Vertiebs-GmbH Erlaaer Straße 19 A-1230 Wien Tel.: 01/997 10 17 info@freispiel.net www.freispiel.net	FREISPIEL®