Robinico Slackline 4m - RO-SL02

Sicherheitsfreiraum & Fundamentplan

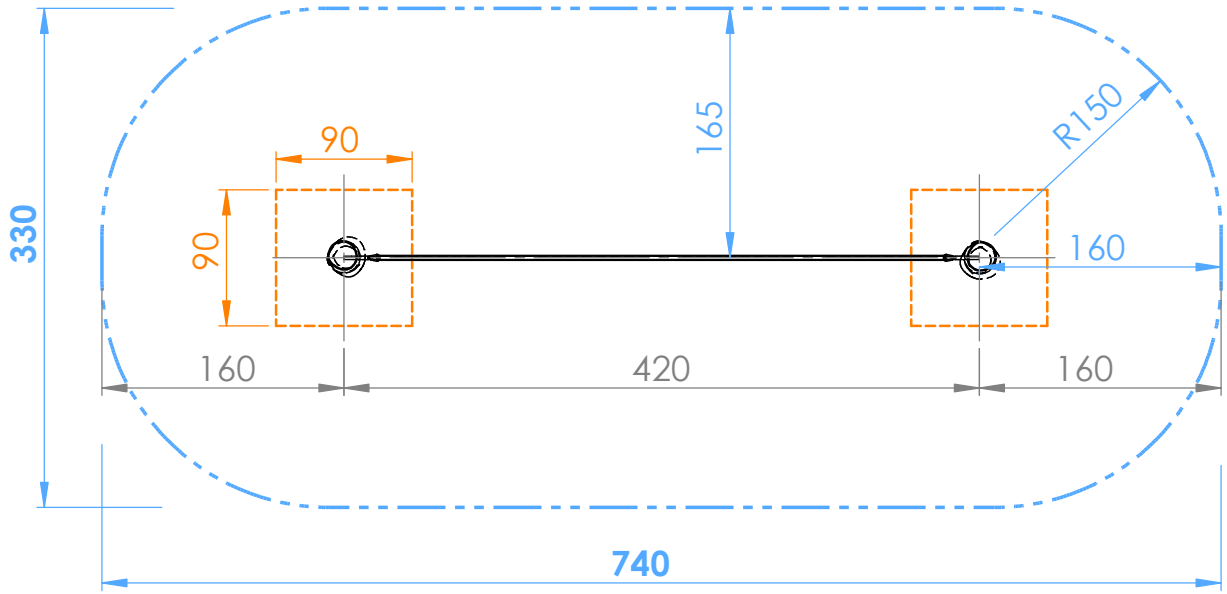

Fallschutzmaterial nach EN1177
- Loser Fallschutz mind. Tiefe 30cm
- Synthetischer Fallschutz für Fallhöhe 100cm nach EN1177 geprüft
- Intakte Wiese ausreichend

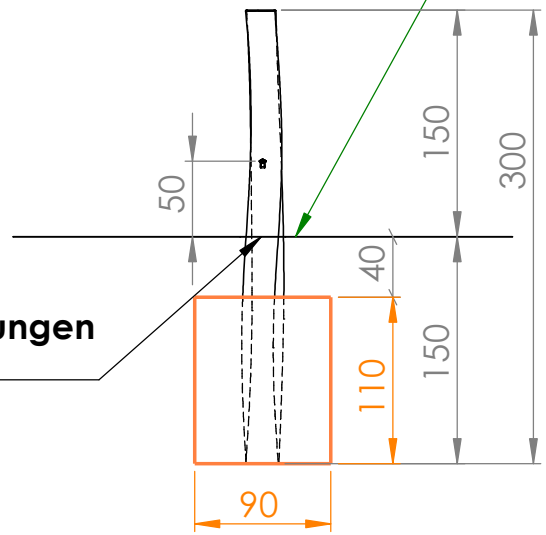

Niveaumarkierungen an Palisade

Fallraum: 740x330cm
(=Sicherheitsfreiraum)

Betonfundamente:

2 Stk. 90x90xT110/150cm

Betonqualität:
C16/20 XC1 GK32 II42, 5N C1– erdfeucht

M 1:50	Robinico Slackline 4m RO-SL02
Datum:	
DHW Vertiebs-GmbH Erlaaer Straße 19 A-1230 Wien Tel.: 01/997 10 17 info@freispiel.net www.freispiel.net	FREISPIEL®